Monteringsanvisning

Siljan vit Spegel 60
Spegel 60+ spegelramp vit 60

OBS! All elinstallation skall utföras av behörig installatör.

2010-03-11

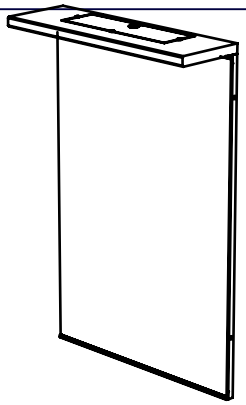

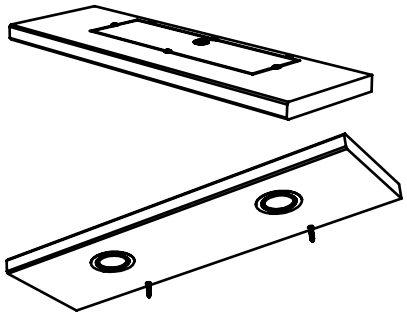

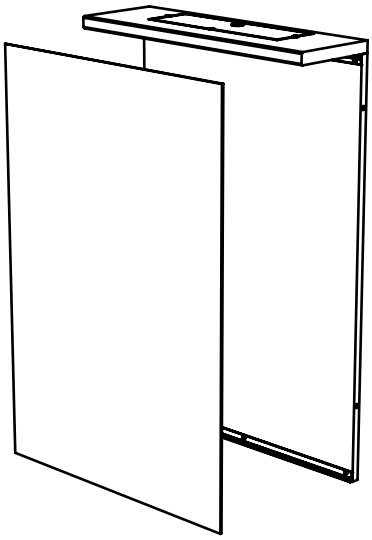

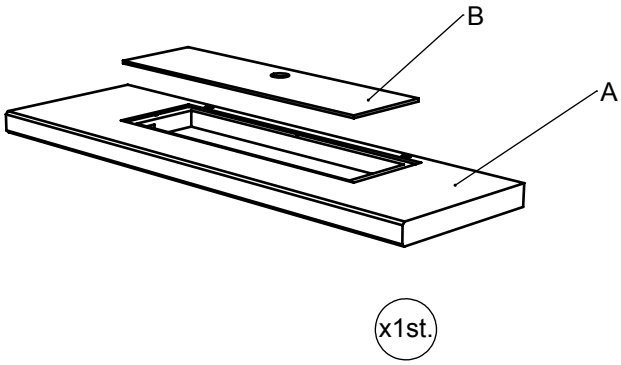

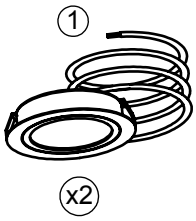

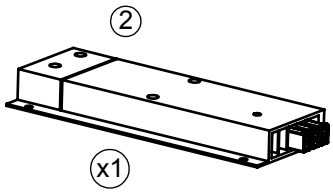

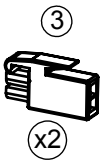

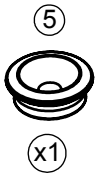

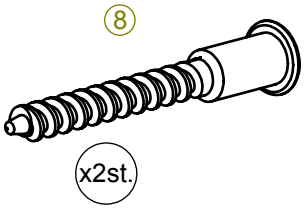

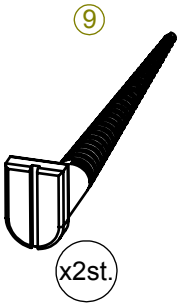

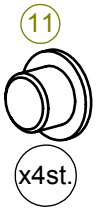

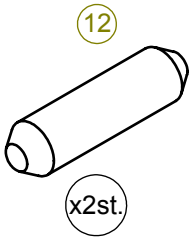

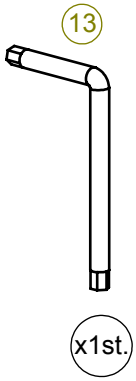

1

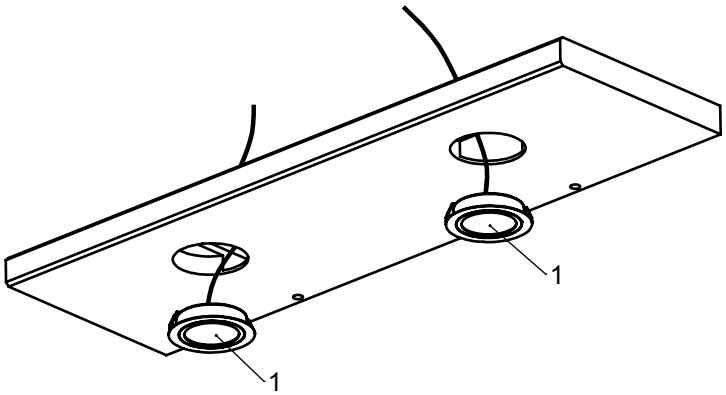

2

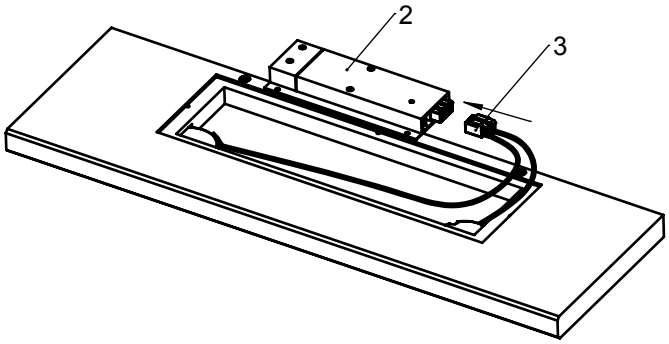

3

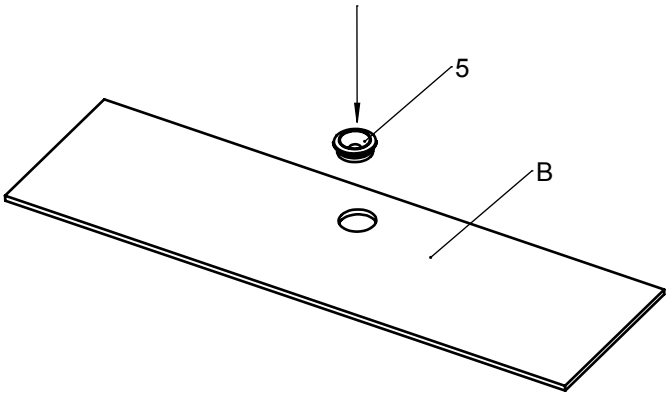

4

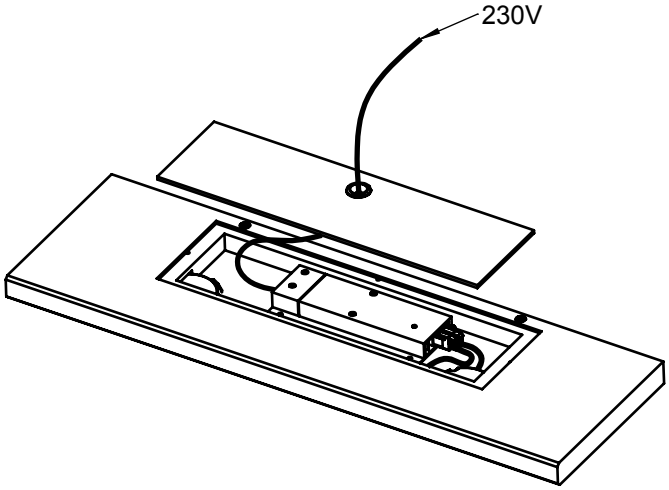

5

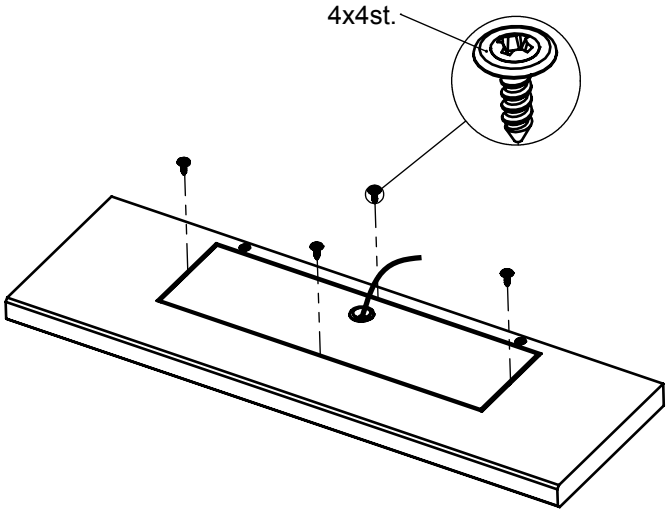

6

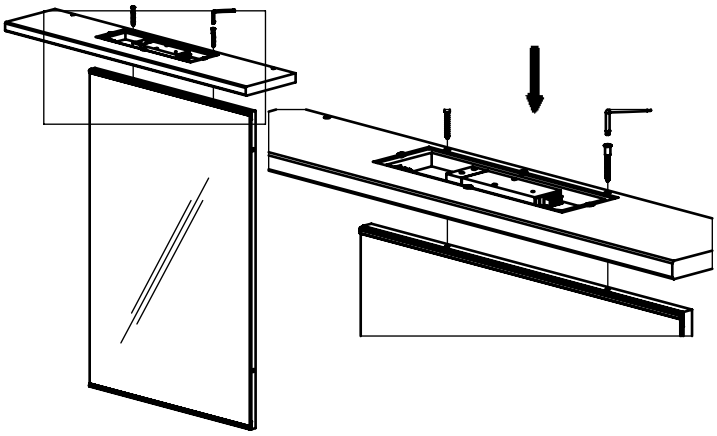

7